Конденсатор настенный

Для конвекционных печей Кристал

Характеристики

• Конденсация пара от выпечки до 10 противней

Применение

Предназначен для конденсации паров выпечки. Не нуждается в подсоединении к внешнему вентиляционному каналу.

Принцип функционирования

Система отводов паров выпечки подсоединена к конденсатору, который превращает более 80% паров в воду (обеспечить вывод воды через слив). Печь и вытяжной шкаф также могут быть подсоединены к конденсатору.

Construction

• Основа из н/стали
• Теплообменник из алюминия и меди
• Диаметр подсоединения к печи : 100 мм
• Напряжение : Mono 230 V 50 Hz

Преимущества

• Не нуждается в подсоединении к внешнему вентиляционному каналу
• Оборудование отдельное от печи
• Оборудование адаптировано к электрическим печам

Оборудование отвечает :

• Нормам качества ЕЭС и ГОССТАНДАРТ

155

Компания Бонтаз оставляет за собой право изменять характеристики данных моделей в любой момент без предварительного уведомления.
Bontaz reserves the right to modify the technical characteristics of its models at any time without prior notice.

Конденсатор настенный к конвекционным печам

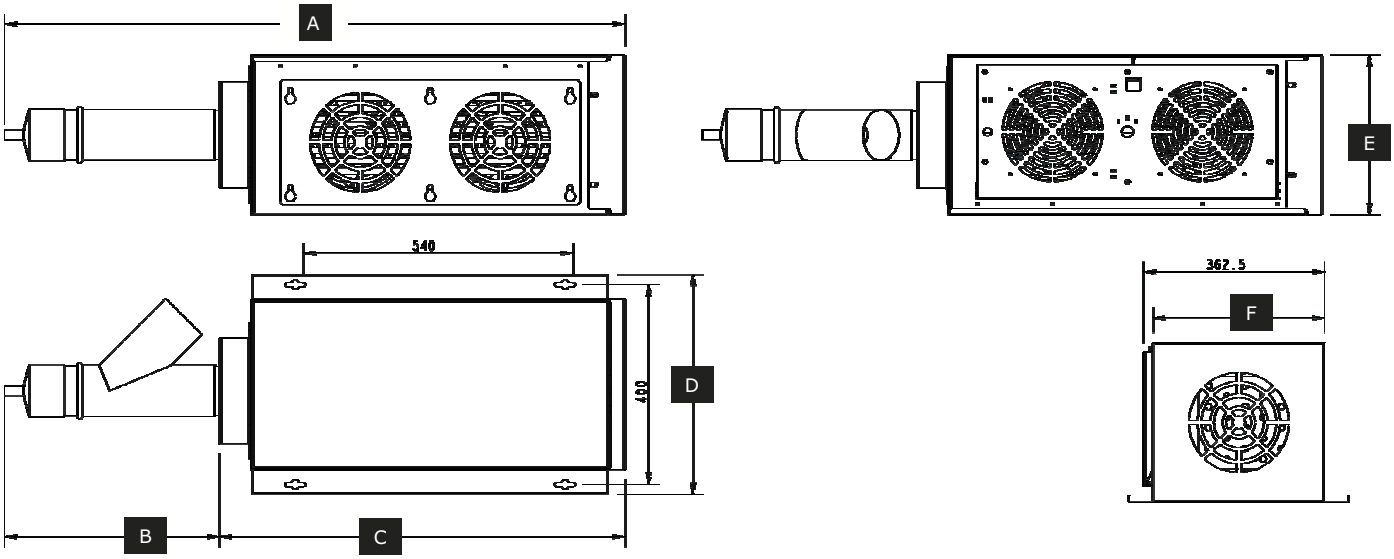

Артикул	*Модель*
72183101	Конденсатор настенный

Caractéristiques générales							
Модель	*A*	*B*	*C*	*D*	*E*	*F*	*Вес*
Конденсатор настенный	1242 мм	430 мм	812 мм	440 мм	320 мм	344 мм	

Технические характеристики	
Вентилятор	
Количество	2
Мощность	0,15 kW
Уровень шума	71 dB (A)
Охлаждающее устройство	
Кол-во трубок	30
Площадь теплообмена	10,4 м2

Энергетические характеристики	
Мощность электросети, кВт	0,3 kW
Температура конденсата	< 70°C
Максимальная температура пара на выходе	< 30°C
Конденсат	> 80 %
Электрическое соединение	230 V Mono 50 Hz